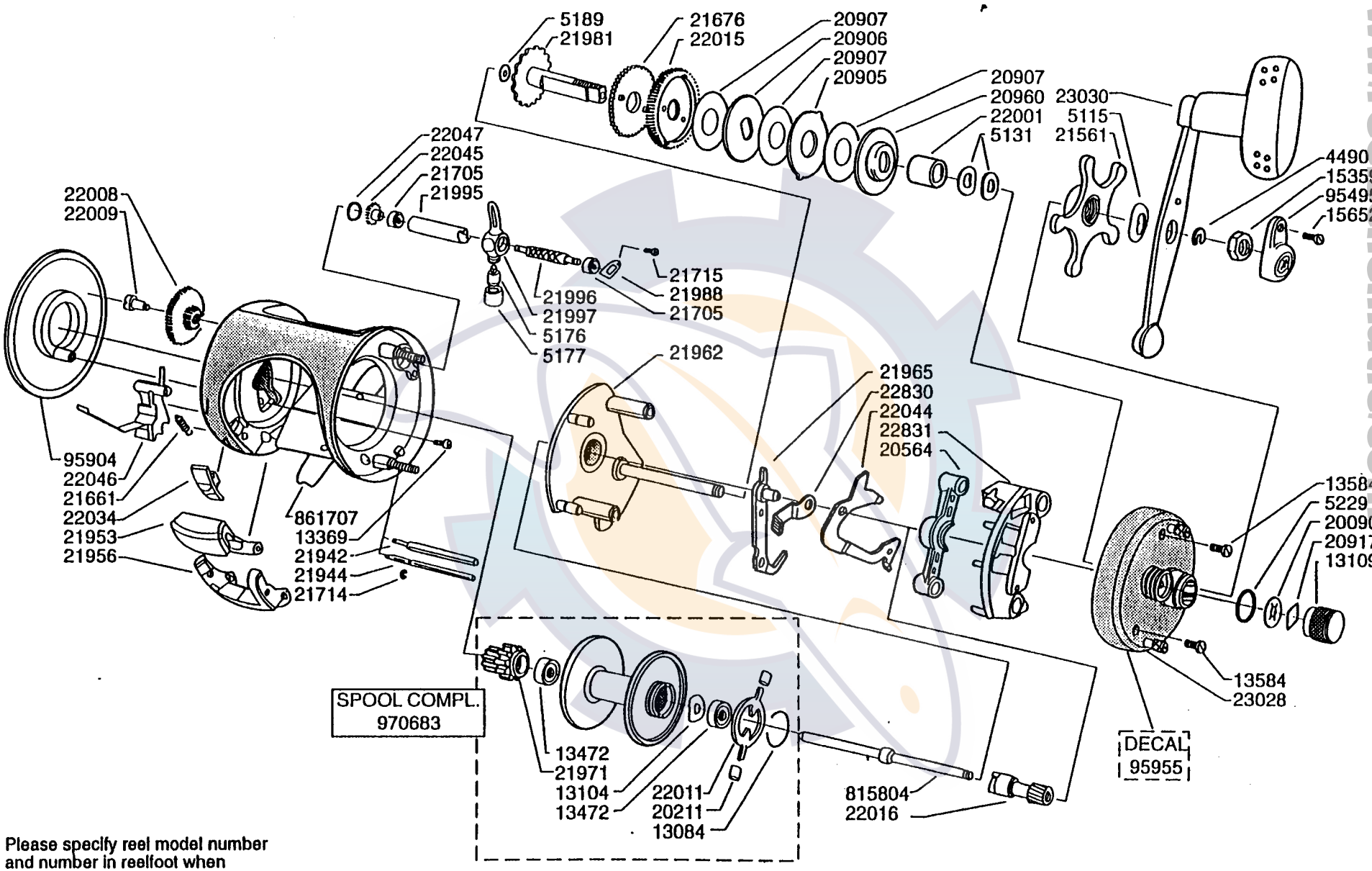

Please specify reel model number and number in reelfoot when ordering parts

Vid beställning av reservdelar bör alltid rulltyp och nummer-beteckning under rullfoten anges

Ambassadeur S 6600 CLW 05 00

901707

34-11869-2

www.reelschematic.com